Lindo® Sliding and Hinged Hospital Doors

Lindo® Двери раздвижные и навесные для больниц

SHD ITALIA
SORIMA HOSPITAL DEVELOPMENT ®
ENGINEERING . TECHNOLOGIES
EQUIPMENT . SUPPLIES

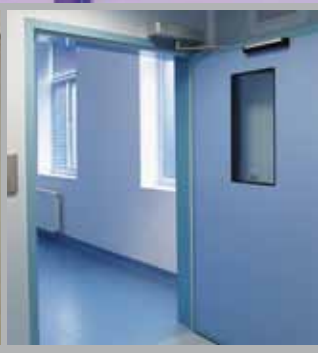

SHD Italia

SHD Italia has been designing, manufacturing and installing Operating Theaters, Intensive Care and Recovery Units for more than 30 years, in Italy and abroad, constantly refining design projects and products on the basis of accumulated experience.

To complete the range of products designed for critical hospital departments SHD Italia produces and installs Hospital Doors.

Lindo® Doors are conceived not only together with the Lindo® System, but they can be proposed also for refurbishment or reparation interventions in public or private hospitals and clinics.
The whole range od Lindo® Doors meets the needs of customers and ensures the maximum efficiency for the work of the medical team.

В течение более 30 лет SHD Italia проектирует, производит и устанавливает в Италии и за рубежом операционные блоки, отделения интенсивной терапии и реанимации, постоянно совершенствуя проекты и продукцию на основе накопленного опыта.

В завершение гаммы продукции, предназначенной для ответственных больничных отделений SHD Italia производит и устанавливает специально предназначенные двери.

Двери Lindo® поставляются не только в составе системы Lindo®, но могут предлагаться и в случаях ремонта или реконструкции государственных или частных больниц и клиник. Полная гамма дверей Lindo® удовлетворяет требования заказчика и гарантирует максимальную эффективность работы медицинского персонала.

Lindo®
Hospital **Sliding Doors** 4

Lindo®
Раздвижные двери для больниц

Lindo®
Hospital **Hinged Doors** 12

Lindo®
Навесные двери для больниц

Accessories 20

Принадлежности

Lindo®
Lindo®

Hospital **Sliding Doors**

Раздвижные двери для больниц

Lindo® sliding doors with automatic/manual opening, single/double leaf are manufactured by a ISO 9001 certified company and they are recommended for controlled bacterial contamination workplaces.
Lindo® sliding doors can be easily installed on prefabricated systems and on any other kind of wall.
Lindo® sliding doors can be manufactured in air-tight or hermetically sealed version.
Lindo® sliding doors can be automatic - with electro mechanic components, appropriate command adjustment and control parts in relation to the application requirements - or they can be manual - in which the sliding movement is given manually by handles.

Раздвижные двери Lindo® с автоматическим / ручным открытием с одной / двумя створками изготавливаются предприятием, сертифицированным по стандарту ISO 9001, и предназначаются для помещений, требующих контроля бактериального загрязнения.
Раздвижные двери Lindo® могут без затруднений устанавливаться в сборные системы и в стены любых других типов.
Раздвижные двери Lindo® могут изготавливаться двух типов: воздухонепроницаемый и герметичный.
Раздвижные двери Lindo® могут быть автоматическими с электромеханическим приводом, с органами управления и регулировки, пригодными для помещений, в которых они устанавливаются, или же могут выполняться с ручным управлением посредством ручек.

we provide
a turnkey service
мы осуществляем поставку "под ключ"

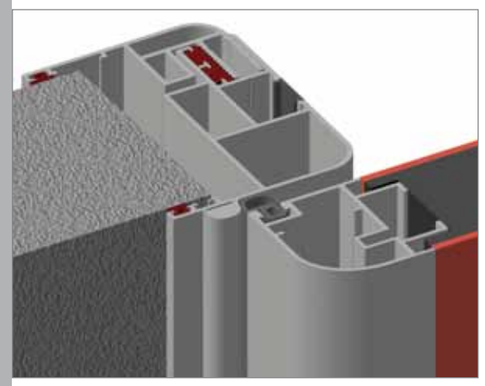

SLIDING AIR-TIGHT DOOR
It is a door with a horizontal sliding movement. The seal is got on the two vertical sides with leaf gaskets which have a foothold on the vertical profiles applied on the door frame. On the horizontal sides the top and the bottom gaskets on the leaf slide close to the frame horizontal profile and the floor.

РАЗДВИЖНАЯ ВОЗДУХОНЕПРОНИЦАЕМАЯ ДВЕРЬ
Это дверь, створка которой выполняет движение только по горизонтали. Уплотнение обеспечивается с помощью установленных с двух сторон двери уплотнительных прокладок, опирающихся на вертикальные профили, установленные на откосе двери. Верхнее и нижнее горизонтальные уплотнительные прокладки, установленные на створке двери, расположены вплотную к горизонтальному профилю на откосе двери и к полу.

SHD ITALIA SORIMA HOSPITAL DEVELOPMENT ®

Lindo® Doors

Двери **Lindo®**

SLIDING HERMETICALLY SEALED DOOR

It is a door which leaf slides and it has an hermetic seal in the final part of its closure on the perimetrical profile. This happens thanks to the combined movement of sliding, vertical traverse and traverse in depth, making an approach to the frame and to the floor with a stoke up to 20 mm and an inclination of 45°. The vertical traverse and the one in depth are obtained thanks to the special manufacture of the support guide and the sliding of the trolleys without additional actuators. The hermetic seal, both on the perimetrical profile of the door opening and on the floor, is obtained from the compression of special gaskets installed on the perimeter of the door leaf. In the bottom part of the door leaf the shaped profile slides on two guide points ("3rd and 4th point") that help to improve the hermetic seal.

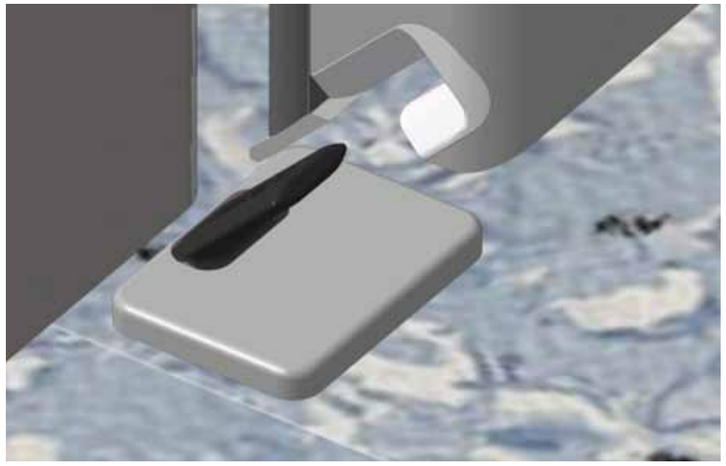

ГЕРМЕТИЧНАЯ РАЗДВИЖНАЯ ДВЕРЬ

Это дверь, в которой герметичное уплотнение раздвижной створки достигается в конечной фазе закрытия на периметральном профиле полости благодаря сочетанию движения скольжения, вертикальной подачи и подаче вглубь, что обеспечивает приближение к откосу двери и к плоскости пола с длиной хода до 20 мм и под углом 45°. Движение вертикальной подачи и подачи вглубь осуществляется благодаря специальной конструкции опорной направляющей и перемещению роликов без применения дополнительных сервомеханизмов. Герметичное уплотнение, как на периметральном профиле дверного откоса в полости движения, так и на полу, достигается за счет сжатия специальных прокладок, установленных по периметру на профиле дверной створки.

В нижней части створки профиль специальной формы перемещается по двум направляющим точкам (Точка 3 и Точка 4), которые способствуют герметичному уплотнению.

we work
with you to develop
the optimal **solution**

мы работаем вместе с вами
для разработки оптимального
решения

Lindo® Technical Description

Техническое описание **Lindo®**

1 Telescopic lining made in two parts: the frame profile and the subframe profile, made of extruded aluminium and/or stainless steel elements shaped with wide radius curves. The frame profile is equipped internally with specific grooves designed to accommodate the friction gasket that joins it to the subframe profile. In addition, the frame profile features a groove utilised for fixing purposes. The foregoing groove is closed by means of a cover gasket that is completely coplanar with the frame profile. Thanks to special extensions in extruded aluminium, the frame can embrace different wall thicknesses.

Телескопический откос на трех боковых сторонах, состоит из двух частей: профиль рамы и профиль внутренней рамы, изготовленные из экструдированного алюминия и (или) нержавеющей стали, выполненные закругленными с большим радиусом. В профиле рамы предусмотрены специальные пазы для прокладки трения, которая служит для его соединения с профилем внутренней рамы. Кроме того, в профиле рамы имеется специальный паз для целей крепления. Этот паз закрывается накладкой, расположенной в одной плоскости с профилем рамы. Благодаря специальным удлинителям, выполненным в профилях из экструдированного алюминия, откос может использоваться для стен разной толщины.

2 Housing profile to protect and cover the sliding mechanism made of extruded aluminium shaped with a wide radius curve without live edges or protrusions, to ensure ease of cleaning. The housing profile features a groove designed to receive the masking gasket that allows the complete closure of the lower side in correspondence with top profile of the door leaf. The ends of the housing profile are fitted with end caps having an identical radius of curvature to the profile and performing a closing function. The housing profile allows easy maintenance that can be performed by a single operator.

Профиль для защиты и покрытия механизма скольжения, изготовленный из экструдированного алюминия и выполненный закругленным с большим радиусом и без острых углов и выступов для удобства чистки. В защитном профиле предусмотрен специальный паз для накладки, которая обеспечивает полное закрытие нижней стороны над верхним профилем створки. В торцы защитного профиля вставлены заглушки, форма которых аналогична профилю закрытия. Защитной профиль позволяет выполнять обслуживание силами одного оператора.

3 The door leaf is made of extruded aluminium profiles shaped with wide radius curves. The top profile of the door leaf is made with a special cross section that allows the direct application of the hanger kit without having to fit an adapter profile. A special extruded non-toxic silicone sealing gasket is mounted in a specific groove on the vertical profiles and top profile of the door leaf. A special dual component lower sealing gasket with lip facing the frame profile side is fitted in a specific groove on the bottom profile of the door leaf.

Створка двери изготовлена из профилей из экструдированного алюминия, закругленных с большим радиусом. Верхний профиль створки имеет специальную форму, позволяющую устанавливать роликовую опору непосредственно, без применения переходного профиля. На вертикальные профили и на верхний профиль створки устанавливается специальное уплотнение из нетоксичного экструдированного силикона. На нижний профиль створки в предусмотренный паз устанавливается специальное нижнее двухкомпонентное уплотнение с контактной кромкой, обращенной к профилю рамы.

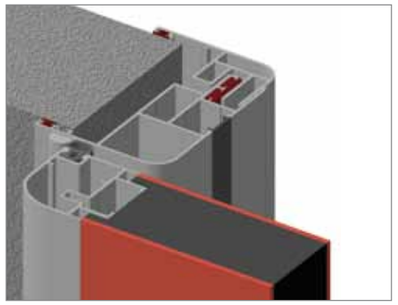

1 LINING / ОТКОС

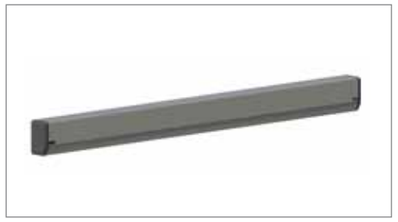

2 HOUSING / ЗАЩИТНОЙ ПРОФИЛЬ

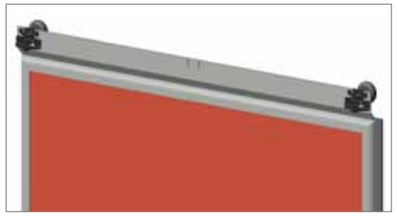

3 LEAF / СТВОРКА

FINISHING PANELS

- SMS® (SOLID MINERAL SURFACE) panel;
- ANTIBACTERIAL ENAMEL STEEL ASEPSI CERAMICSTEEL® panel;
- STAINLESS STEEL panel;
- PAINTED STAINLESS STEEL panel;
- HPL LAMINATE panel;
- STRATIFIED HPL LAMINATE panel;
- GLASS panel composed of security natural float glass 3 + 3 mm.

ОБЛИЦОВОЧНЫЕ ПАНЕЛИ

- Панель из композита SMS® (SOLID MINERAL SURFACE);
- Панель из эмалированной стали Asepsi Ceramicsteel®;
- Панель из НЕРЖАВЕЮЩЕЙ СТАЛИ;
- Панель из ОКРАШЕННОЙ НЕРЖАВЕЮЩЕЙ СТАЛИ;
- Панель из ламината высокого давления HPL;
- Панель из компакт-ламината высокого давления HPL;
- Остекленная панель из безосколочного листового СТЕКЛА 3 + 3 мм.

targeted **solutions**

целенаправленные **решения**

4 Horizontal and vertical sliding movements are achieved by means of a beam profile made of heavy gauge extruded aluminium with anodised finish, prearranged for secure fixing both on masonry walls and on prefabricated self-loading systems. The beam profile is designed to carry two hangers per leaf, each of which having a single nylon wheel running on ball bearings. The two hanger wheels are designed to guarantee silent operation and distribute the weight of the door leaf over the full length of the beam. The hangers enable adjustment of the door leaf in both a horizontal direction towards the frame profile and in a vertical direction to make it possible to adapt to floor level differences. The interior of the beam profile is also prearranged to receive an anti-derailing profile made of extruded aluminium. The travel limit stops are made with a specific extruded aluminium profile and equipped with rubber buffers. Specific floor track made of Teflon coated steel.

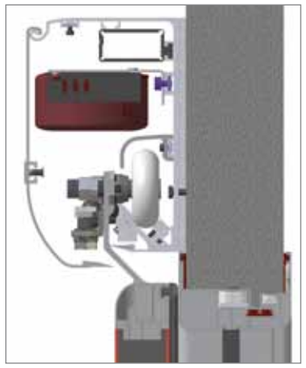

4 SLIDING MECHANISM
МЕХАНИЗМ СКОЛЬЖЕНИЯ

Горизонтальное и вертикальное движение выполняется посредством балочного профиля из анодированного экструдированного алюминия большой толщины, используемого для надежного крепления как на обычных стенах, так и на самонесущей сборной системе. На балочном профиле закрепляются две роликовые опоры для створки, каждая с одним колесом из нейлона, установленным на шариковых подшипниках. Две роликовые опоры обеспечивают бесшумное движение и равномерное распределение веса двери по всей длине балки. Роликовые опоры позволяют выполнять регулировку створки как по горизонтали, так и по вертикали, чтобы компенсировать разность уровней пола. Внутри балочного профиля установлен профиль из экструдированного алюминия, предотвращающий сход с направляющих. Ограничители хода выполнены из профиля из экструдированного алюминия и оснащены резиновыми амортизаторами. Специальная напольная направляющая выполнена из стали и покрыта ПТФЭ.

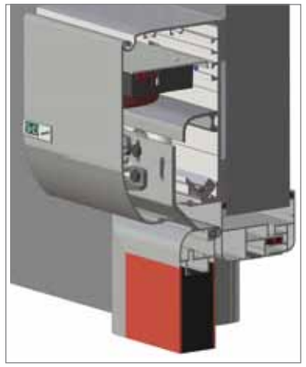

5 AUTOMATION/АВТОМАТИКА

5 Automation for sliding doors, complete with:

- Operating system transmission with antistatic drive belt reinforced with Kevlar beads;
- 230 V AC – 50 Hz power supply with short-circuit protection;
- High-performance low-wear DC motor;
- Status signalling and fault indicator LEDS;
- Pause time for fully open door and for door with adjustable reduced opening dimension;
- Independent adjustable opening and closing speeds;
- Anti-crushing function with closing movement reversal and locking in open position;
- Battery powered emergency opening or closing.

Автоматика для раздвижных дверей включает следующие компоненты:

- Система передачи движения с антистатическим приводным ремнем, армированным обвязкой из кевлара;
- Источник питания 230 В пер.т. – 50 Гц с защитой от коротких замыканий;
- Высокоэффективный износостойкий двигатель постоянного тока;
- Сигнальные светодиоды и индикаторы отказов;
- Время паузы для полностью открытой двери и для двери с регулируемым неполным открытием;
- Независимая регулировка скорости открытия и закрытия;
- Функция предотвращения раздавливания с изменением направления движения и блокированием в открытом положении;
- Аварийное открытие или закрытие с помощью батарей.

CONTROLS AND SAFETY DEVICES

The door is equipped as standard with two large size elbow-operated pushbuttons, a pair of miniature safety photocells positioned to monitor the presence of obstacles on the threshold, back-up battery unit for emergency opening during power outages and a key-type program selector. Lindo® door is compliant to the directive CE:

- Machinery Directive: 2006/42/EC and subsequent amendments and additions;
- Community Directive of Electromagnetic Compatibility: 92/31/CEE d.lgs 4/12/92 n°476 and subsequent amendments and additions;
- Low Voltage Directive: 2006/95/EC and subsequent amendments and additions.

ОРГАНЫ УПРАВЛЕНИЯ И ОБЕСПЕЧЕНИЯ БЕЗОПАСНОСТИ

В стандартном исполнении дверь оснащена двумя крупногабаритными локтевыми кнопками, парой миниатюрных предохранительных фотоэлементов для контроля наличия препятствий на пороге, блоком резервной батареи для аварийного открытия в случае отказа электропитания и переключатель режимов с ключом.

Дверь Lindo® соответствует директивам ЕС:

- Директива по машинному оборудованию: 2006/42/CE и последующие изменения и дополнения.
- Директива по электромагнитной совместимости: 92/31/CEE, принятая по закону 4/12/92 № 476 и последующие изменения и дополнения.
- Директива по низковольтному оборудованию: 2006/95/CE и последующие изменения и дополнения.

Lindo®

Lindo®

Hospital Hinged Doors

Навесные двери для больниц

Lindo® hinged doors with automatic/semi-automatic/manual opening, single/double leaf are manufactured by a ISO 9001 certified company and they are recommended for controlled bacterial contamination workplaces.
Lindo® hinged doors can be easily installed on prefabricated systems and on any other kind of wall.
Lindo® hinged doors can be manufactured in standard or air-tight version.
Lindo® hinged doors can be manual, automatic - with electro mechanic components, appropriate command adjustment and control parts in relation to the application requirements - or they can be semiautomatic - in which the closing is given thanks to an hidden hydraulic mechanism.

Навесные двери Lindo® с автоматическим / ручным /полуавтоматическим открытием, с одной / двумя створками изготавливаются предприятием, сертифицированным по стандарту ISO 9001, и предназначаются для помещений, требующих контроля бактериального загрязнения. Навесные двери Lindo® могут без затруднений устанавливаться в сборные системы и в стены любых других типов. Навесные двери Lindo® могут изготавливаться в стандартном или в воздухонепроницаемом исполнении. Навесная дверь Lindo® может быть с ручным или автоматическим открытием или с открытием посредством электромеханических органов, с органами управления и регулировки, пригодными для помещений, в которых они устанавливаются, или – в качестве альтернативы – с полуавтоматическим открытием, когда с помощью полностью скрытого гидравлического механизма производится закрытие створки.

SHD ITALIA SORIMA HOSPITAL DEVELOPMENT ®

Lindo® Design Solutions

Проектные решения Lindo®

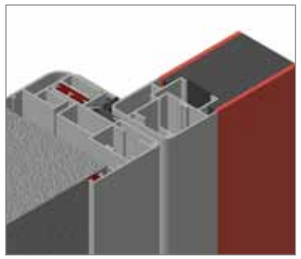

HINGED DOOR / НАВЕСНАЯ ДВЕРЬ

It is a door with gaskets between the frame and the leaf, on the vertical and top horizontal sides of it.

Это дверь с уплотнительными прокладками между откосом и створкой на вертикальных сторонах и на верхней горизонтальной стороне.

AIR-TIGHT HINGED DOOR /
ВОЗДУХОНЕПРОНИЦАЕМАЯ НАВЕСНАЯ ДВЕРЬ

It is a door with gaskets between the frame and the leaf, on the vertical and top horizontal sides of it. The door has also a telescopic drop-down floor seal system.

Это дверь с уплотнительными прокладками между откосом и створкой, на вертикальной и верхней горизонтальных сторонах. Дверь также оснащена телескопической системой напольного уплотнения выпадающего типа.

WITH AUTOMATISM
СИСТЕМА С АВТОМАТИЧЕСКИМ МЕХАНИЗМОМ

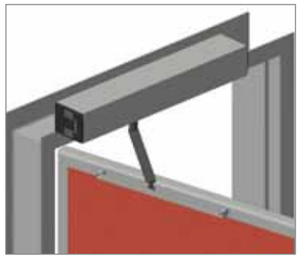

Lindo® hinged doors can be automatic -with electro mechanic components, appropriate command adjustment and control parts in relation to the application requirements, or they can be semiautomatic, in which the automatic closing is given thanks to an hydraulic mechanism.

WITH SEMIAUTOMATIC CLOSING
СИСТЕМА С ПОЛУАВТОМАТИЧЕСКИМ ЗАКРЫТИЕМ

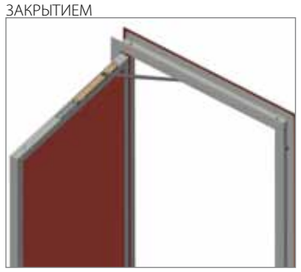

Навесные двери Lindo® могут управляться автоматически с помощью электромеханического привода, с органами управления и регулировки, пригодными для помещений, в которых они устанавливаются, или же могут выполняться с полуавтоматическим управлением посредством гидравлического механизма, обеспечивающего автоматическое закрытие.

HINGES / ДВЕРНЫЕ ПЕТЛИ

Lindo® hinged doors are equipped with concealed hinges adjustable in three axes to allow a complete adaptability of the leaf to match the requirement of all installations. Lindo® hinged doors with X-Ray shielding are equipped with special hinges which allow to bear the considerable weight of the door and to move it.

Для навесных дверей Lindo® используются потайные петли, регулируемые в трех плоскостях с целью обеспечения полной адаптируемости створки и соответствия всем условиям монтажа. Для навесных дверей Lindo® с защитой от рентгеновского излучения используются специальные петли, позволяющие поддерживать и перемещать значительный вес двери.

we listen
to your needs

мы прислушиваемся к вашим потребностям

SHD ITALIA SORIMA HOSPITAL DEVELOPMENT ®

Lindo® Technical Description

Техническое описание **Lindo®**

1 Telescopic linings on three sides, made in two parts, the jamb frame profile and the subframe profile are made of extruded aluminium elements and/or of stainless steel shaped with wide radius curves. The jamb frame profile is disposed internally with specific grooves designed to accommodate the friction gasket that joins it to the subframe profile. The jamb frame profile is also equipped with specific grooves designed to accommodate the jamb sealing gasket. The foregoing groove is closed by means of a cover gasket that is completely coplanar with the frame profile.Thanks to special extensions in extruded aluminium, the frame can embrace different wall thicknesses.

Телескопические откосы на трех боковых сторонах состоят из двух частей: профиль рамы и профиль внутренней рамы изготовлены из экструдированного алюминия и (или) нержавеющей стали и выполнены закругленными с большим радиусом. В профиле рамы предусмотрены специальные пазы для прокладки трения, которая служит для его соединения с профилем внутренней рамы. Кроме того, в профиле рамы имеются специальные пазы, где производится крепление. Этот паз закрывается накладкой, расположенной в одной плоскости с профилем рамы. Благодаря специальным удлинителям, выполненным в профилях из экструдированного алюминия, откос может использоваться для стен разной толщины.

2 The door leaf is made of extruded aluminium profiles shaped with wide radius curves. Leaf profiles are equipped to have special locks. Air tight doors have a special manufacturing on the bottom part of the leaf to hold the draft excluder profile.

Дверная створка изготовлена из профилей из экструдированного алюминия, закругленных с большим радиусом. В профилях створки выполнены проемы для установки специальных замков. В нижней части створки воздухонепроницаемых дверей выполняется специальная обработка для монтажа профиля защиты от сквозняков.

1 LINING / ОТКОС

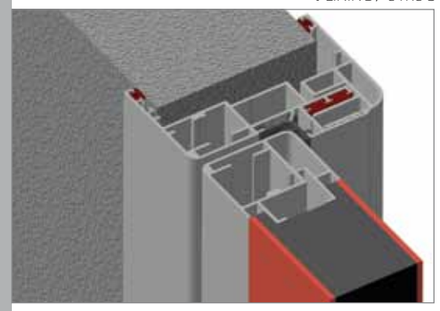

2 LEAF /СТВОРКА

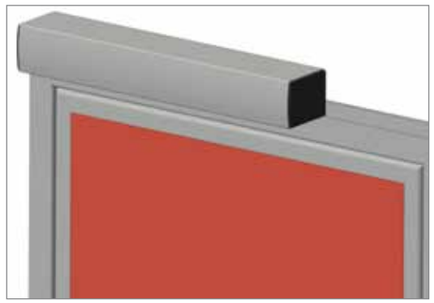

3 AUTOMATION/
МАТОМАТИЧЕСКИЙ МЕХАНИЗМ

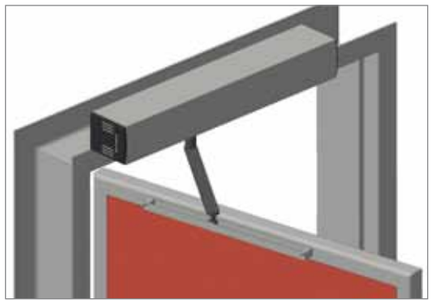

3
- Door leaf automation with electro-hydraulic actuator and electro magnetic holding restraint;
- Continuously adjustable force from 3 to 6 gr in compliance with EN 1154;
- Adjustable closing speed, opening damping, final push and control pulse delay interval; in the case of a power outage the system works as a normal door closer: manual opening and hydraulically assisted closing;
- Adjustable opening pause from 0 to 60 seconds by means of electro hydraulic holding restraint;
- Power supply: 220 VA Power consumption: 200 VA;
- Integral 3-position function selector;
- Adjustable control pulse delay;
- Electro-hydraulic actuator tested in compliance with low voltage directives and electromagnetic compatibility standards; tested to DIN 18 263, p. 4; certified by materials testing organisation MPA NRW (Dortmund, Germany).

- Механизм управления створкой с электрогидравлическим приводом и электромагнитным ограничителем;
- Непрерывно регулируемое усилие от 3 до 6 г согласно норме EN 1154;
- Возможность регулировки скорости закрытия, торможения при открытии, конечного толчка и выдержки после импульса управления; в случае отказа электропитания система действует как нормальный закрыватель двери: ручное открытие и гидравлический механизм закрытия;
- Регулируемая выдержка от 0 до 60 секунд при открытии посредством электрогидравлического ограничителя;
- Электропитание: 220 ВА, поглощаемая мощность: 200 ВА;
- Встроенный 3-позиционный переключатель режимов;
- Регулируемая выдержка после импульса управления;
- Электрогидравлический привод, испытанный согласно директивам по низковольтному оборудованию и нормам электромагнитной совместимости; испытан согласно DIN 18 263, p. 4; сертифицирован органом испытания материалов MPA NRW, Дортмунд (Германия).

CONTROLS AND SAFETY DEVICES

The door is equipped as standard with two large size elbow-operated pushbuttons, active infrared sensor to provide safety in the clearance area of rotation of the door leaf during the closing movement, active infrared sensor to provide safety in the clearance area of rotation of the door leaf during the opening movement, back-up battery for emergency operation, a key-type program selector. Lindo® door is compliant to the directive CE:

- Machinery Directive: 2006/42/EC and subsequent amendments and additions;
- Community Directive of Electromagnetic Compatibility: 92/31/CEE d.lgs 4/12/92 n°476 and subsequent amendments and additions;
- Low Voltage Directive: 2006/95/EC and subsequent amendments and additions.

ОРГАНЫ УПРАВЛЕНИЯ И ОБЕСПЕЧЕНИЯ БЕЗОПАСНОСТИ

В стандартном исполнении дверь оснащена двумя крупногабаритными локтевыми кнопками; инфракрасным датчиком для обеспечения безопасности в зоне движения двери при закрытии; инфракрасным датчиком для обеспечения безопасности в зоне движения двери при открытии; узлом резервной батареи для аварийного открытия / закрытия; переключателем режимов с ключом. Дверь Lindo® соответствует директивам ЕС:

- Директива по машинному оборудованию: 2006/42/CE и последующие изменения и дополнения;
- Директива по электромагнитной совместимости: 92/31/CEE, принятая по закону 4/12/92 № 476 и последующие изменения и дополнения;
- Директива по низковольтному оборудованию: 2006/95/CE и последующие изменения и дополнения.

LEAFS / СТВОРКИ

Lindo® doors leaf profiles surmount the panel. In particular cases we can provide panels which are coplanar to the leaf.

Профили створок дверей Lindo® покрывают панель. В отдельных случаях исполнения панель может находиться в одной плоскости со створкой.

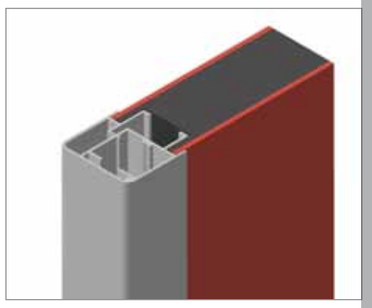

VIEWING WINDOWS / ОКНА

Lindo® doors can be manufactured with a solid panel or with a viewing window that is coplanar to the door panel or with a surround (X-Ray shielded applications).

Двери Lindo® могут изготавливаться с глухой створкой или с окном, расположенным в одной плоскости с панелью створки или с рамкой (исполнения с защитой от рентгеновского излучения).

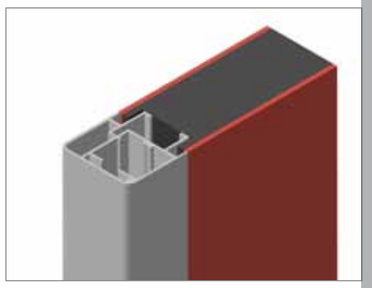

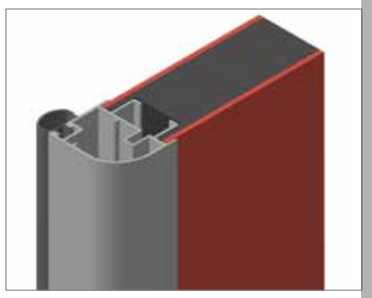

FINISHING PANELS

- SMS® (SOLID MINERAL SURFACE) panel;
- ANTIBACTERIAL ENAMEL STEEL ASEPSI CERAMICSTEEL® panel;
- STAINLESS STEEL panel;
- PAINTED STAINLESS STEEL panel;
- HPL LAMINATE panel;
- STRATIFIED HPL LAMINATE panel;
- GLASS panel composed of security natural float glass 3 + 3 mm.

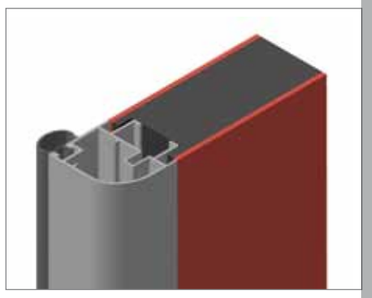

ОБЛИЦОВОЧНЫЕ ПАНЕЛИ

- Панель из композита SMS® (SOLID MINERAL SURFACE);
- Панель из эмалированной стали Asepsi Ceramicsteel ®;
- Панель из НЕРЖАВЕЮЩЕЙ СТАЛИ;
- Панель из ОКРАШЕННОЙ НЕРЖАВЕЮЩЕЙ СТАЛИ;
- Панель из ламината высокого давления HPL;
- Панель из компакт-ламината высокого давления HPL;
- Остекленная панель из безосколочного листового СТЕКЛА 3 + 3 мм.

Accessories/ Принадлежности

ELBOW-OPERATED PUSHBUTTON
ЛОКТЕВАЯ КНОПКА

KEY-TYPE PROGRAM SELECTOR
ПЕРЕКЛЮЧАТЕЛЬ РЕЖИМОВ С КЛЮЧОМ

CONTROL AND SAFETY SENSOR
ДАТЧИКИ УПРАВЛЕНИЯ И БЕЗОПАСНОСТИ

NUMERIC KEYPAD
ЦИФРОВАЯ КЛАВИАТУРА

HANDLE
РУЧКА

HANDLE
РУЧКА

BADGE READER
УСТРОЙСТВО СЧИТЫВАНИЯ ПРОПУСКОВ

PANIC HANDLE
ШТАНГА «АНТИПАНИКА»

TOUCH BUTTON
СЕНСОРНАЯ КНОПКА

INFRARED SENSOR
ИНФРАКРАСНЫЙ ДАТЧИК

FLUSH VIEWING WINDOW WITH BLIND
ОКНО С ЖАЛЮЗИ

CRASH RAIL
ЗАЩИТНЫЕ РЕЙКИ ДЛЯ КАТАЛОК

Chromatic Selection of Profiles

Выбор **цвета** профилей

STANDARD ANODIZED ALUMINIUM
СТАНДАРТНЫЙ ВАРИАНТ ИЗ АНОДИРОВАННОГО АЛЮМИНИЯ

ON DEMAND
ПО ЗАКАЗУ

RAL 1013 semigloss/полуглянец.
RAL 1013 opaque/матовый
RAL 1021
RAL 2002
RAL 3000
RAL 3002
RAL 3003
RAL 3005
RAL 5003
RAL 5007
RAL 5010
RAL 5015
RAL 6002
RAL 6003
RAL 6005 opaque/матовый
RAL 6005 bright/блестящий
RAL 6011
RAL 6012
RAL 7001
RAL 7005
RAL 7016
RAL 7016 bright/блестящий
RAL 7035
RAL 7042
RAL 8003
RAL 8011
RAL 8014
RAL 8016
RAL 8017
RAL 8019
RAL 9010
RAL 9001 bright/блестящий
RAL 9001 opaque/матовый
RAL 9002
RAL 9004
RAL 9005
RAL 9006
RAL 9007
317-c green/зеленый
2707-c light blue/голубой
Brushed Aluminium
Матовый алюминий
Simil Scotch Brite
Аналог абразивной

Chromatic Selection of Panels

Выбор **цвета** панелей

STANDARD HPL LAMINATE / СТАНДАРТНЫЙ ВАРИАНТ ИЗ ЛАМИНАТА ВЫСОКОГО
HPL NORMAL / ДАВЛЕНИЯ HPL

ABET 406
ABET 414
ABET 431
ABET 435
ABET 475
ABET 478
ABET 810
ABET 845
ABET 856
ABET 858
ABET 859
ABET 860
ABET 879

Other colours in the ABET® chart are available on demand
Другие цвета, приведенные таблице Abet®, поставляются по заказу

STANDARD SMS® (SOLID MINERAL SURFACE)
СТАНДАРТ ИЗ КОМПОЗИТА SMS® (SOLID MINERAL SURFACE)

2707-c light blue/голубой
317-c green/зеленый

ON DEMAND/ПО ЗАКАЗУ

Stainless steel scotch brite finishing/нержавеющая сталь с абразивной зачисткой
Painted stainless steel/окрашенная нержавеющая сталь
Antibacterial enamel steel Asepsi Ceramicsteel® /Эмалированная сталь Asepsi Ceramicsteel®

“Reliability guaranteed by **30 years** of **experience** in the design and development of cutting-edge healthcare technology”

“Надежность, гарантируемая нашим 30-летним опытом разработки и реализации самой передовой технологии в отрасли охраны здоровья”

OUR PRODUCTS:

- Prefabricated modular systems
- Hermetically sealed suspended ceilings
- Fixed and free-standing furniture units
- Air-tight and hermetically sealed sliding doors
- Air-tight hinged doors
- ASEPSI LABSTEEL® laboratory monolithic worktops in vitreous enamel steel

НАША ПРОДУКЦИЯ:

- Сборные модульные системы
- Герметичные подвесные потолки
- Встроенная мебель и отдельно стоящие предметы мебели
- Раздвижные двери воздухонепроницаемые и герметичные
- Воздухонепроницаемые навесные двери
- Монолитные лабораторные рабочие столы из эмалированной стали ASEPSI LABSTEEL®

OUR SERVICES:

- Specialist consultancy
- Price quotations
- Project design
- Production
- Installation
- Technical assistance
- Maintenance

НАШИ УСЛУГИ:

- Консультационные услуги специалистов
- Составление смет и ценовых предложений
- Проектирование
- Изготовление
- Монтаж
- Техническое сопровождение
- Техобслуживание

SHD ITALIA S.r.l.
Corso Italia 11 - Zona Industriale
28010 FONTANETO D’AGOGNA
Novara - Italy
Tel. +39 0322 862030
Fax. +39 0322 862031
shd@shd.it
www.shd.it

SHD ITALIA
SORIMA HOSPITAL DEVELOPMENT ®
ENGINEERING . TECHNOLOGIES
EQUIPMENT . SUPPLIES

Made in Italy

COMPANY WITH QUALITY SYSTEM CERTIFIED BY DNV
= ISO 9001 =

unidea.biz